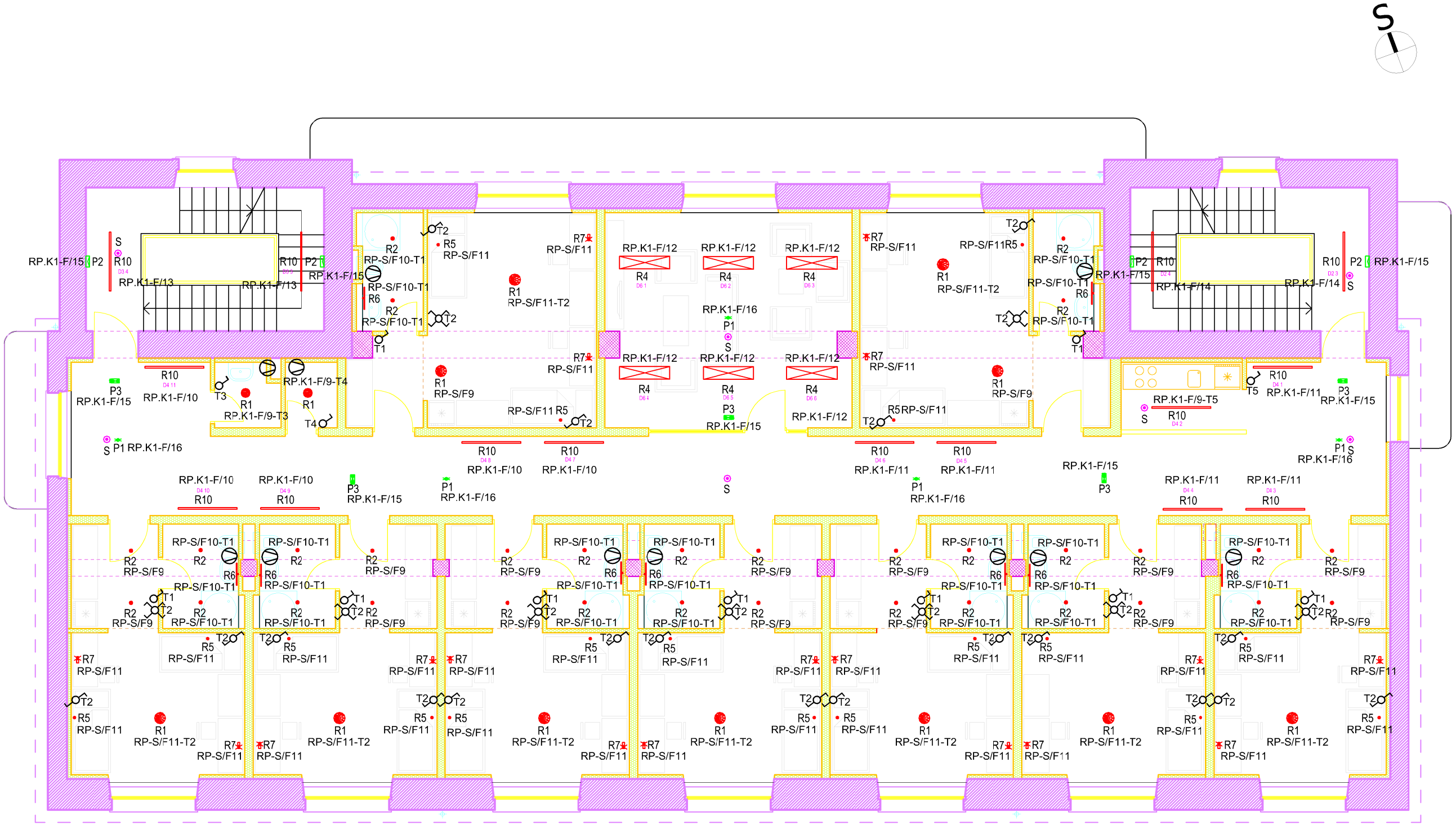

Legenda rasvjete i protupanike

R1	Nexia HuT L cod. 01820 XC93	R8	Planlicht Spacecube	P1	Daisalux Izar 2N30 EVC TCA
R1.1	Nexia HuT L cod. 01910 XC92	R9	Platek Mini Special 1021611	P2	Hydra 2N5 TCA
R2	Nexia Inox S cod. 00293 XC42	R10	Nexia Infinity 16105 XCH D, ugradna	P2.1	Hydra 2N5 TCA + Kesh hydra
R4	Scnis EVO Pendant luminaires	R11	Nexia Infinity 16105 XCH D, nadgradna	P3	Daisalux Ikus M TCA, smjer dolje
R5	Filix NightLux	R12	Qualiko JAZZ	P4	Daisalux Ikus T TCA, smjer dolje
R6	One Light 38114DE	S	DALI SENZOR LSPD	P5	Daisalux Lens 2N30 TCA
R7	Lucide Curf				

Priključak ventilatora (spaja se na rasvjetu)

ZAŠTITA INŽENJERING KONZALTING

Investitor:
Sveučilište Jurja Dobrile u Puli
Zagrebačka 30, Pula

Građevina:
Složena građevina "Studenski dom": Pavijon 3

Glavni projektant:
IVAN VULIĆ, dipl.ing.arh.

Projektant el. inst.:
mr.sc. Milan Marić, dipl. ing. el.

MILAN MARIĆ
dipl.ing.el., mr.sc.
E 1883
OVLAŠTENI INŽENJER ELEKTROTEHNIKE

Suradnici:
Maurizio Malusa', ing. el.
Robert Malusa', bacc. ing. el.

Faza projekta: Glavni projekt
Mapa br.: C.2.1

Sadržaj:
INSTALACIJA RASVJETE 1.KAT

Broj projekta: 299/17-ZIK

Zaj.oz.projekta: STUDOM PULA
Mjerilo: 1:100

Datum: 11.2017.
List: 7